S C C V FAHAM PC 2

AV - 1394

Bâtiment en dur

Mur de soutennement existant

Limite bornée

Borne existante

Bac à plantes

Borne existante

AV - 1650 = 429 m2

Sol perméable
160,80 m2

Panneaux
Solaire

Gouttière

Gouttière

39%

39%

33%

EP

Bâtiment en dur

Puisard EP
8m3

AV - 1648

Gaine Technique
Niv. RdC Et.1

Dalle non accessible

Dalle non accessible

Vers Gaine Technique

AV - 1652

Limite de propriété

Limite de propriété

Raccordement EDF PTT
Coffrets vers réseaux existant

Raccordement EU
Existant

Mur Moellons existant
Accés garage à créer

Alignement de fait

AV - 1648

Accés Piétons

EDF PTT Trottoir

AV - 1649

Regard AEP

AV - 1651

Axe de la voie

Rue

Proche
PC 7

E U existant

EU

Haute

Axe de la voie

Voie bitumée

Bordure

Lointain
PC 8

Trottoir

Mur Moellons existant
Accés piétons à créer

Entrée Piétonne

Mur de soutennement existant
à conservé

Entrée du Parking

Tranchée Commune
Raccordement sur Réseaux

EU Eaux Usées

EP Eaux Pluviales

Parking PMR
en Sous Sol

Accés Piétons

Dalle Terrasse non accessible
avec Garde Corps de protection
pour entretien

Espaces Verts
Engazonnement 20%
+ Végétation Tapissante 80%

Sol Perméable

Arbre à hautes Tiges 12/14

Palmiers (Multipliants)

Arbustes 40/60

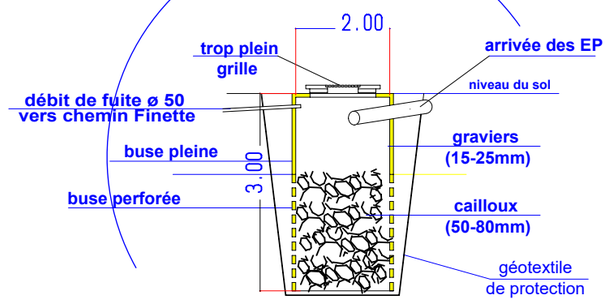

COUPE SUR PUISARDS EP
volume = 8 m3

PLAN de MASSE

Ech : 1/200e